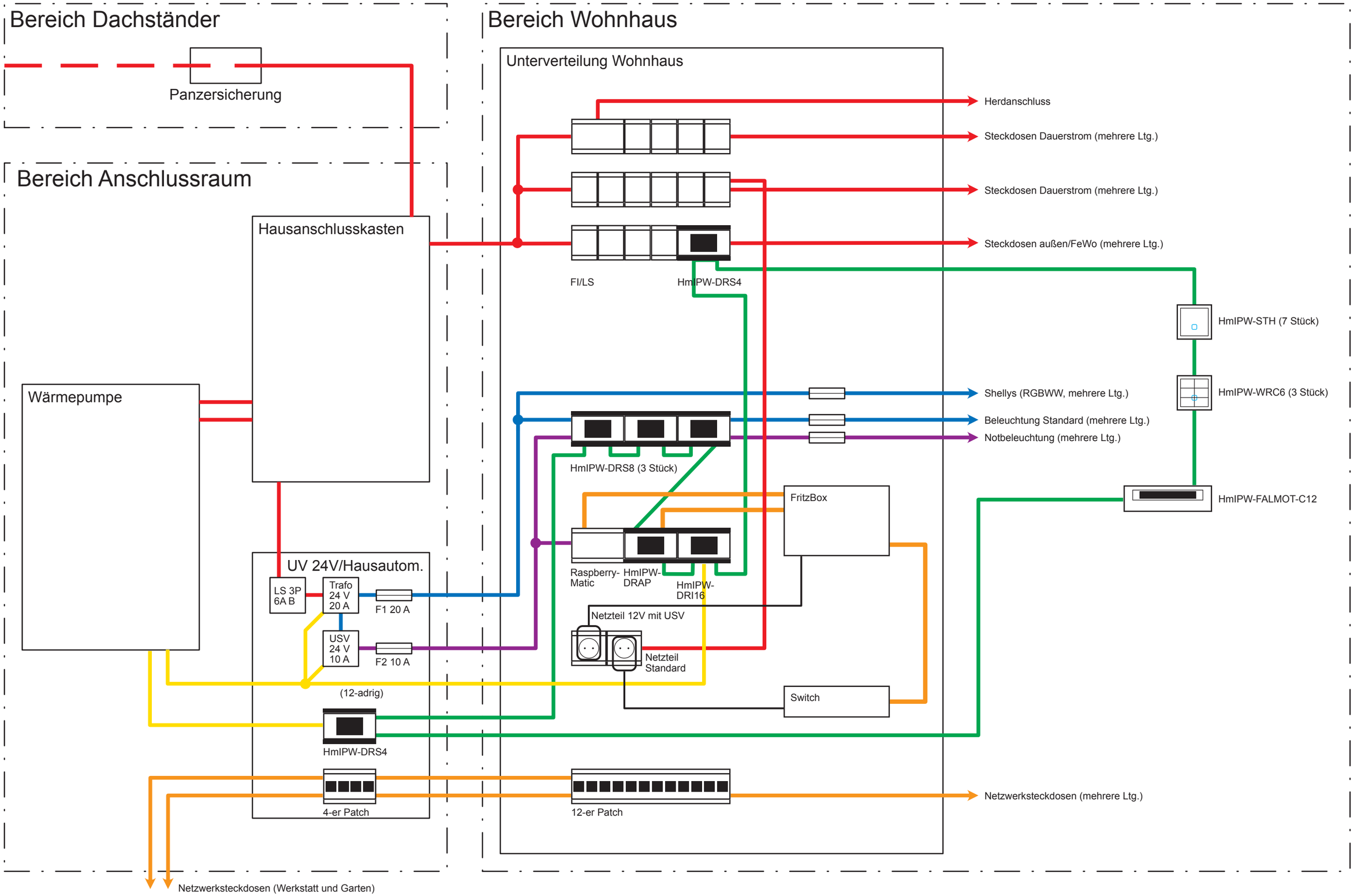# Leitungsplan Elektro und Hausautomation